Boxoft Image To PDF Demo. Purchase from www.Boxoft.com to remove the watermark

ファミリーコンピュータ™

FAMICOM FAMILY

データック
JOINT ROM SYSTEM
DATACH™

データック専用ミニカセット

GUNDAM WARS

セット内容

データック専用ミニカセット……1個
『SDガンダム～ガンダムウォーズ～』
キャラクターカード、コマンドカード……40枚

※このソフトを使用するには、別売りデータックが必要です。

©創通エージェンシー・サンライズ
©BANDAI 1993 MADE IN JAPAN

BANDAI

ごあいさつ

このたびは、任天堂ファミコン専用ゲームシステムデータック専用ミニカセット『SDガンダム～ガンダムウォーズ～」をお買い上げいただき誠にありがとうございました。ご使用前に取り扱い方、仕様上の注意等、この『取扱説明書』をよくお読みいただき、正しい使用方法でご愛用ください。なお、この『取扱説明書』は大切に保間してください。

使用上の注意

- ご使用後はＡＣアダプターをコンセントから必ず抜いておいてください。
- テレビ画面からできるだけ離れてゲームをしてください。
- 長時間ゲームをするときは、健康のため、１時間ないし２時間ごとに10分から15分の小休止をしてください。
- 精密機器ですので、極端な温度条件下での使用や保管および強いショックを避けてください。また、絶対に分解しないでください。
- 端子部に手を触れたり、水に濡らしたりして汚さないようにしてください。
- シンナー・ベンジン・アルコール等の揮発油でふかないでください。
- ファミリーコンピュータにプロジェクションテレビを接続すると残像現象(画面ヤケ)が生ずるため接続しないでください。
  プロジェクションテレビ／スクリーン投影方式のテレビ

- ミニカセットは FAMICOM FAMILY マークと D マークのある専用カセットをご使用ください。
- ファミコン本体にデータックを接続したままミニカセットを抜いたり、差し込んだりしないでください。
- データックの脱着時には、必ずファミコン本体の電源スイッチを、お切りください。

もくじ

●データックとは…/ゲームの準備……2
●カードの通し方……5
●ゲームの概要/コントローラーの操作……6
●ガンダムウォーズ開始だ！/ゲームモードを選ぶのだ！……7
●シナリオモード……8
●バトルモード……16
●バーコードラボ……18
●バーコードカードのつくり方……19
●スペシャルテクニック……21
●MSパラメータ表……22
●コマンドカード表……25

健康上の安全に関するご注意

疲れた状態や、連続して長時間にわたるプレイは、健康上好ましくありませんので避けてください。また、ごく稀に、強い光の刺激や、点滅を受けたり、テレビ画面等を見たりしている時に、一時的に筋肉のけいれんや、意識の喪失等の症状を経験する人がいます。こうした症状を経験した人は、テレビゲームをする前に必ず医師と相談してください。また、テレビゲームをしていて、このような症状が起きた場合には、ゲームを止め、医師の診察を受けてください。

データックとは…

データックとは、ファミリーコンピュータとバーコードリーダーの機能を合体させた新しいゲームシステムです。専用のミニカセットを接続することで、いろいろなゲームを楽しむことができます。また、専用カード以外にもいろいろなバーコードが入力でき、そのデータをもとにゲームを楽しめます。

ゲームの準備

①はじめに、データック本体にミニカセットをセットしてください。

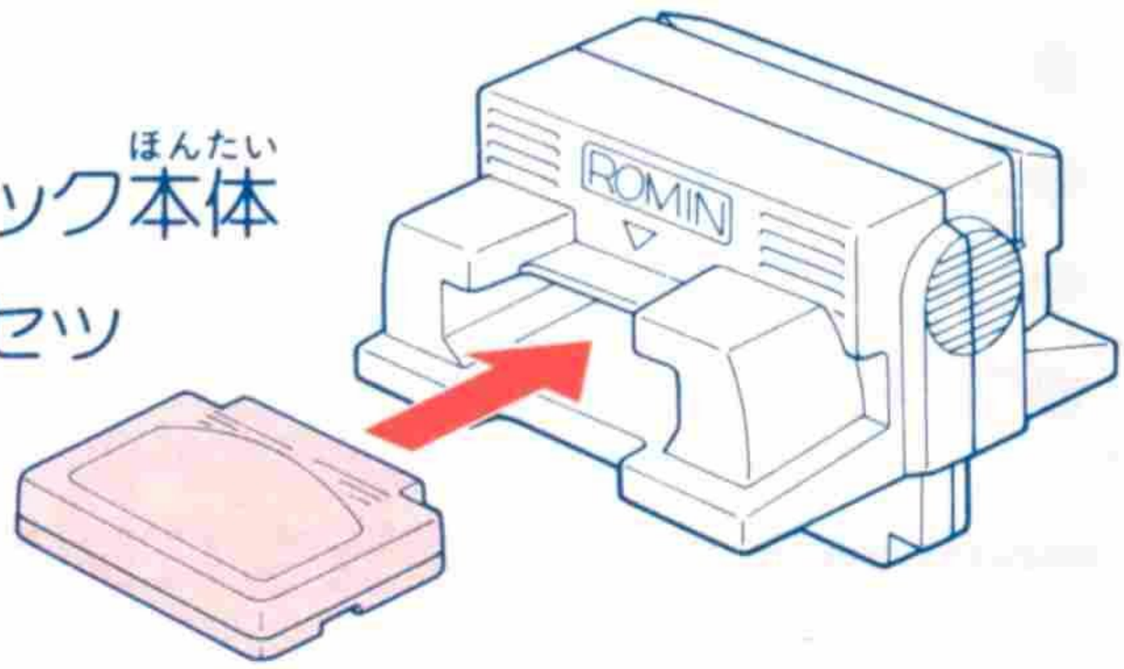

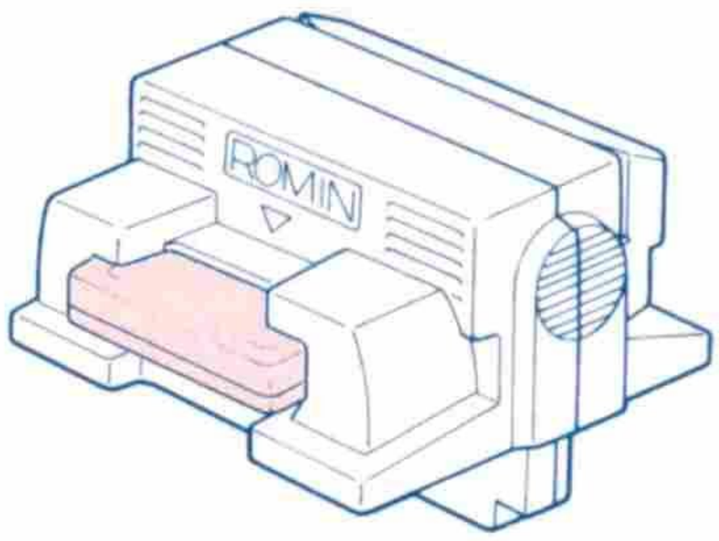

ミニカセットは、図のように奥までしっかりと差し込んでください。

②次に、ファミコン本体に、データック本体を図のようにセットします。

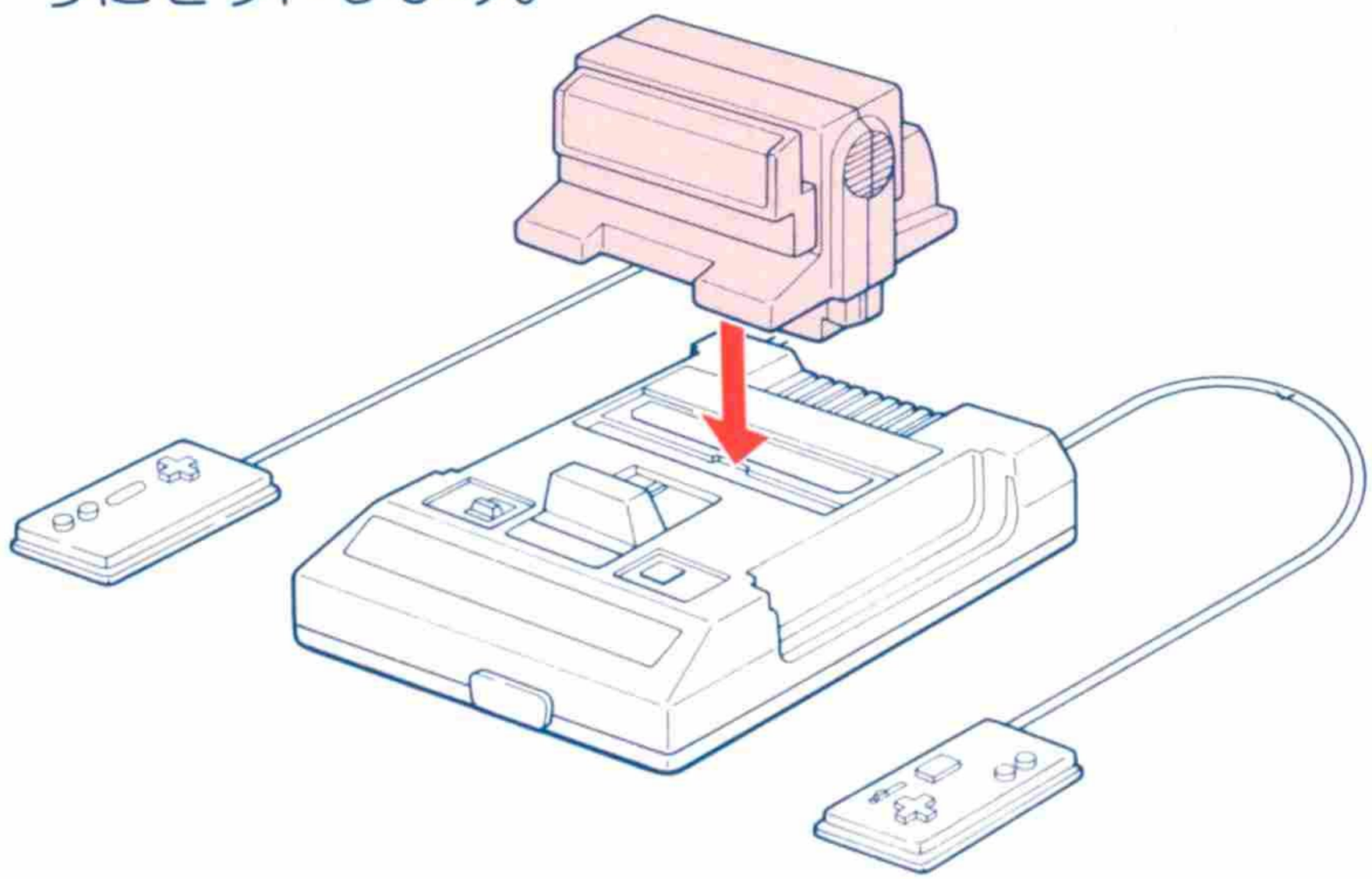

ファミコン本体に、データックをセットするとき図のように、ファミコンとデータックのすきまがなくなるまで、しっかりとセットしてください。

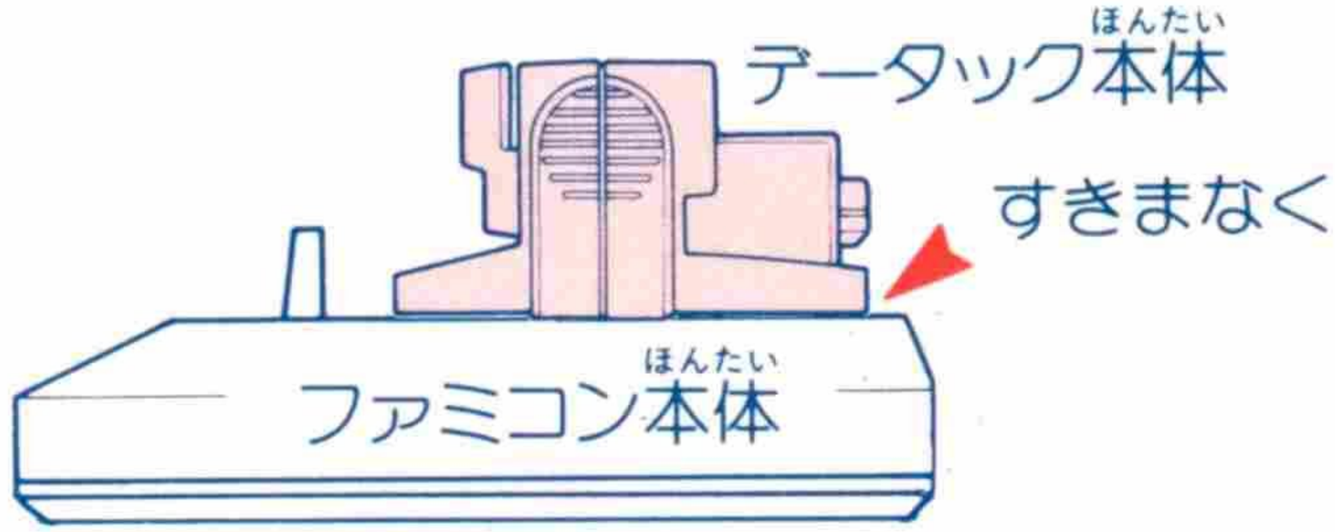

③ファミコン本体の電源スイッチをONにするとゲームが始まります。

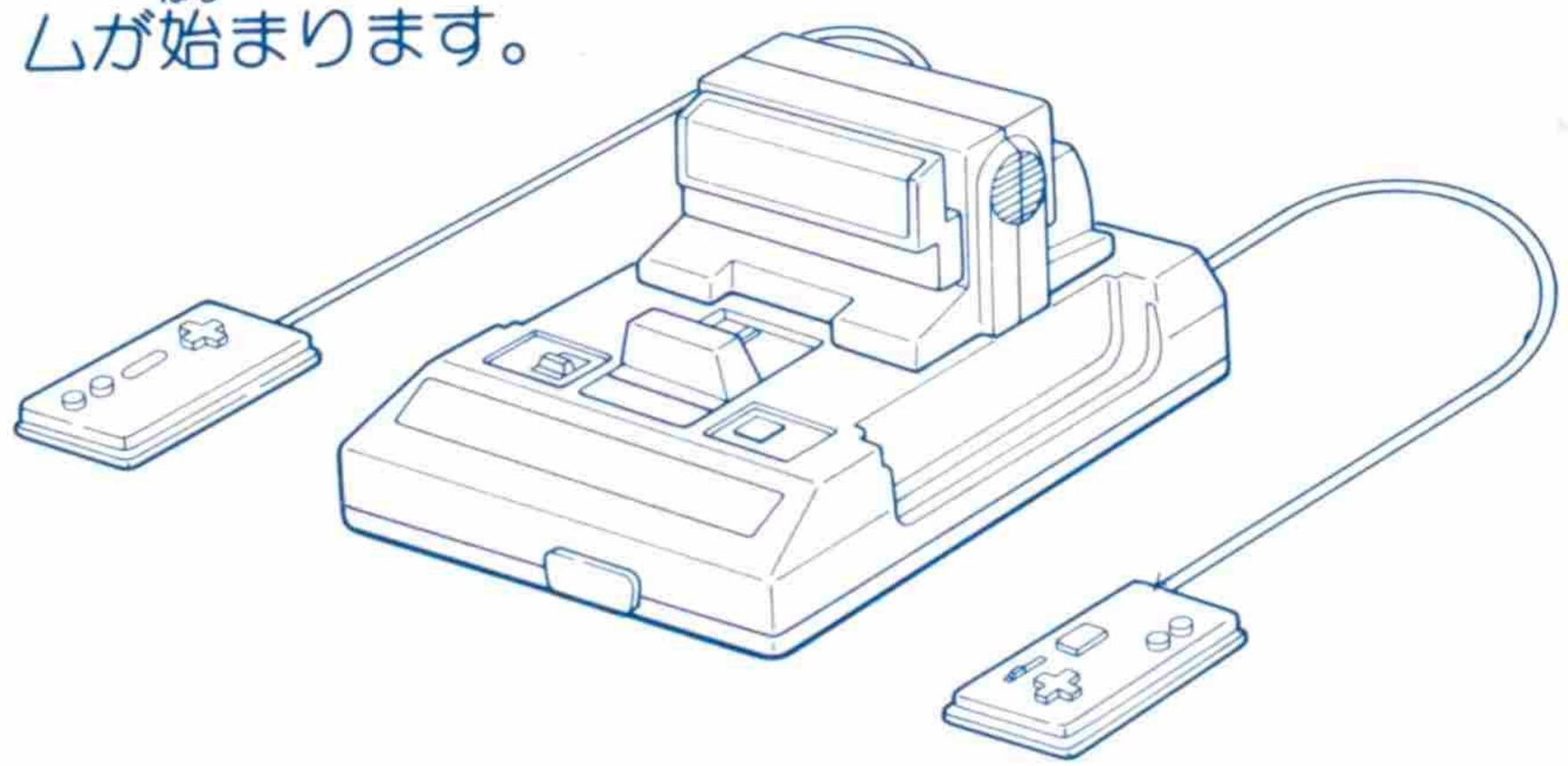

カセットロックについて

データタック本体の下面には、カセットロックが2つついています。カセットロックがおしこまれるとミニカセットがロックされます。ミニカセットを取りつけるときや、取りはずすときは、カセットロックをおさえないようにしてください。

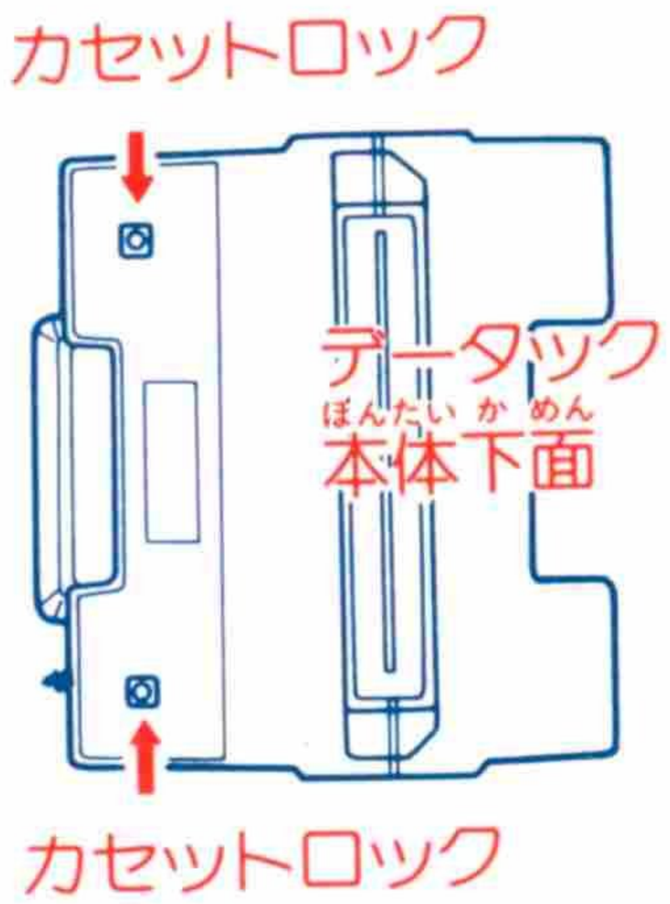

※ファミコン本体に、データタック本体を接続したまま、ミニカセットを抜いたり、差し込んだりしないでください。

カードの通し方

スリットにバーコードを通すとデータを読み取ります。キャラクターカードを入力するときは、キャラクターカード面を上に、コマンドカードを入力するときはコマンドカード面を上にしたまま裏返し、バーコード面を手前にして、一定のスピードでカードをスリットの下面にあてて、平行に通してください。通し方が速すぎたり、遅すぎたりすると、読み込まない場合があります。

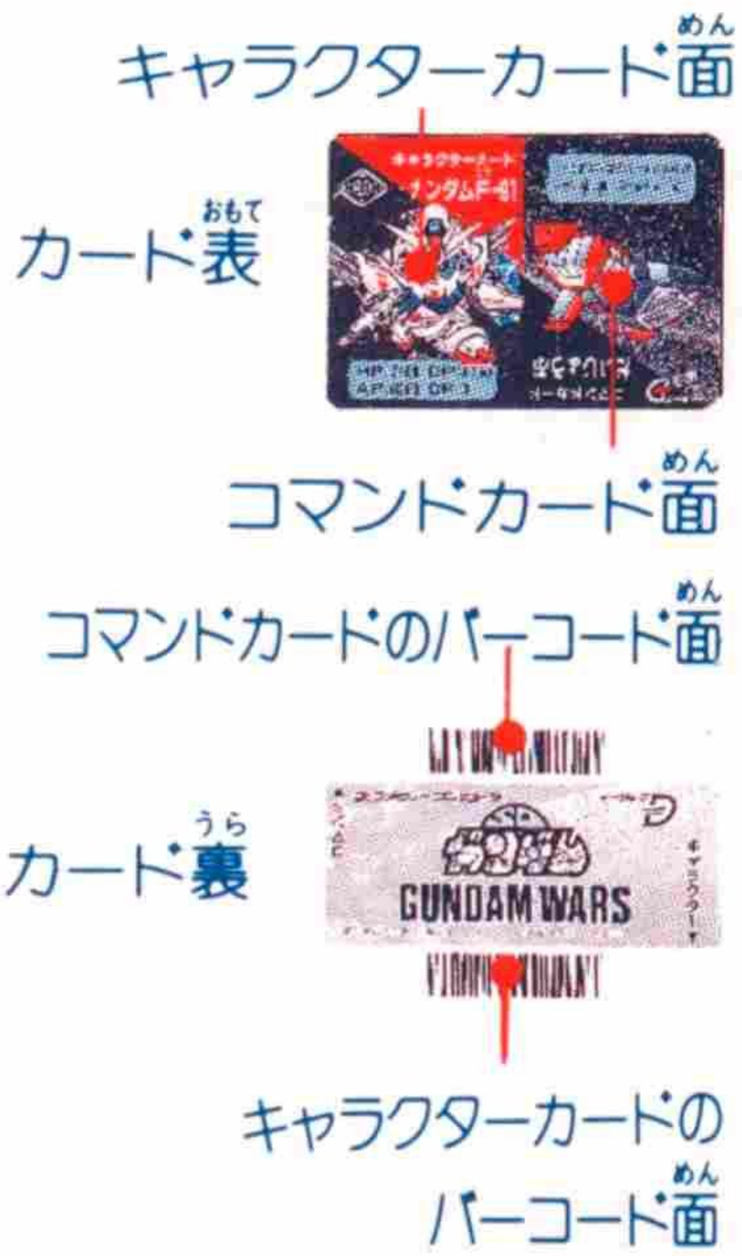

《注意》蛍光灯の真下や、直射日光の当たる所などでは、データックのバーコードを読み込むセンサーが、正常に動作しません。センサースリットに強い光が差し込まない場所で使用してください。データックのバーコードリーダーはスリットの手前にあります。

ゲームの概要

バーコードから読み込んだデータによって、ガンダム以下総勢63体のMSが、TVや映画と同様の戦いを繰り広げます。HPの高さに頼っていてはダメ。勝つためにはCPの値も重要だ！付属のカードにはダブルカード方式を採用し、1枚のカードにキャラクター用とコマンド用のバーコードが2つ付いています。もちろん一般のバーコードでもデータを入力できます。

コントローラーの操作

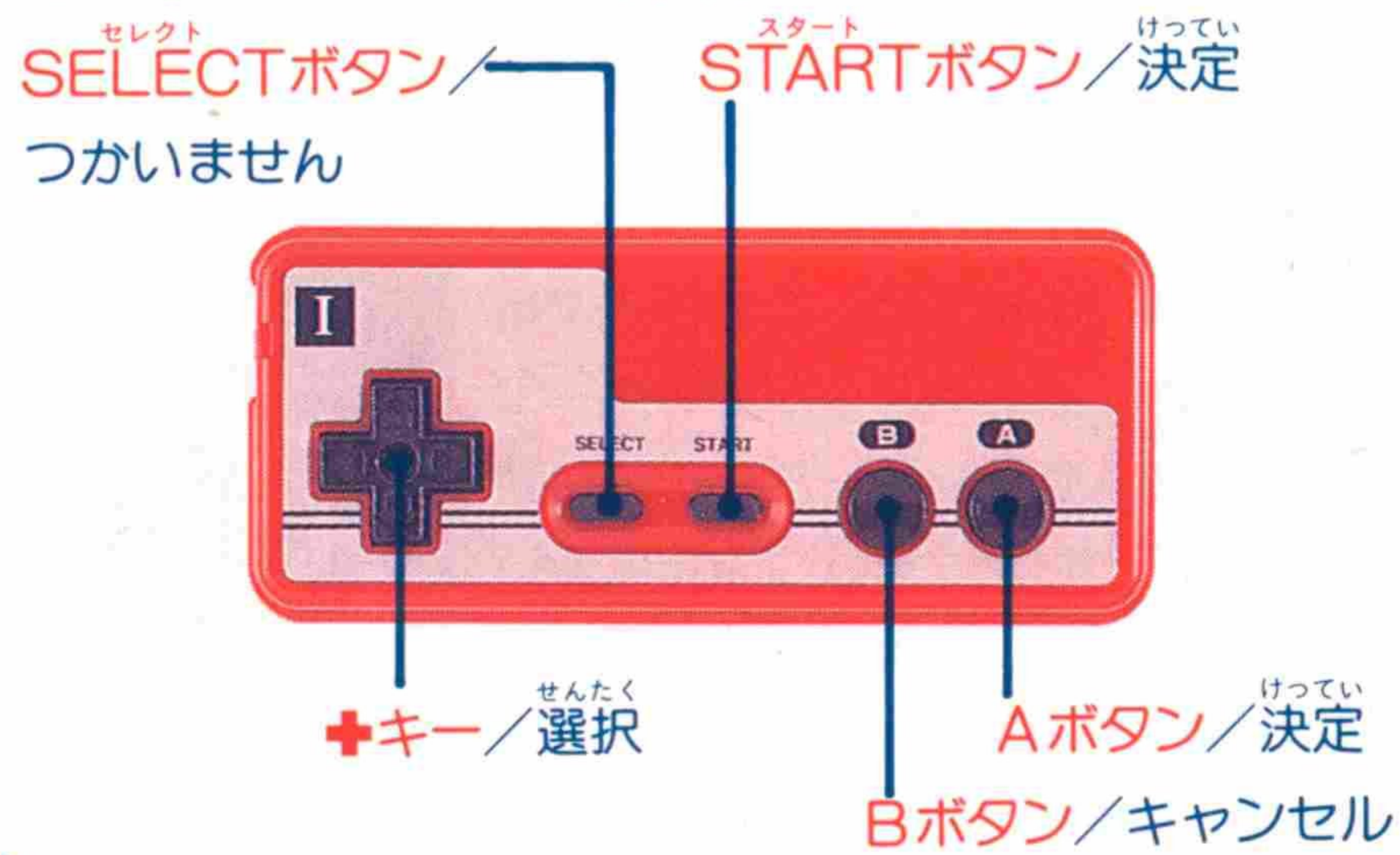

ガンダムウォーズ開始だ！

●まずはデータックのセット！

データック本体に、ミニカセット『SDガンダムGUNDAM WARS』をセットし、そのデータックをファミコン本体にセットしてください。電源をONにすると、タイトル画面があらわれます。

ゲームモードを選ぶのだ！

オープニング画面でスタートボタンを押すと、"シナリオモード" "バトルモード" "バーコードラボ"の3モードが表示されます。
✚キーで好きなモードを選び、Aボタンで決定してください。

シナリオモード(1P専用)

今始まる数々の戦い。君の作戦で、迫りくる敵を撃ち砕け!!　シナリオモードには、ガンダムのシリーズに沿った6つのシナリオがあり、各シナリオの中には、その時々の様々な戦いが用意されている！　コマンドカードを駆使して、全ての戦いを勝ち抜こう！

●シナリオタイトル

オペレーションV→0083スターダストメモリー→Zガンダム→ZZガンダム→逆襲のシャア→ガンダムF91

①モード選択画面で、シナリオモードを選択してください。

②"なにをしますか？"と聞いてくるので、"はじめからする"か"つづきをする"を選択し、Aボタンで決定してください。最初から始める場合は"はじめからする"を選択してください。

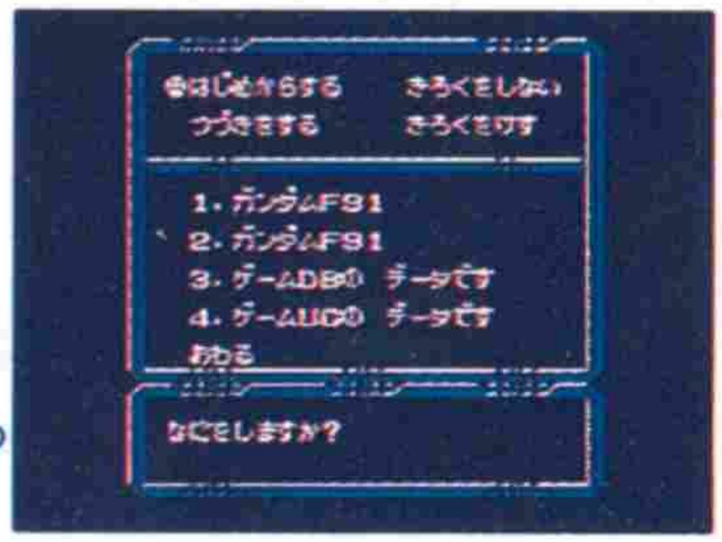

"はじめからする"

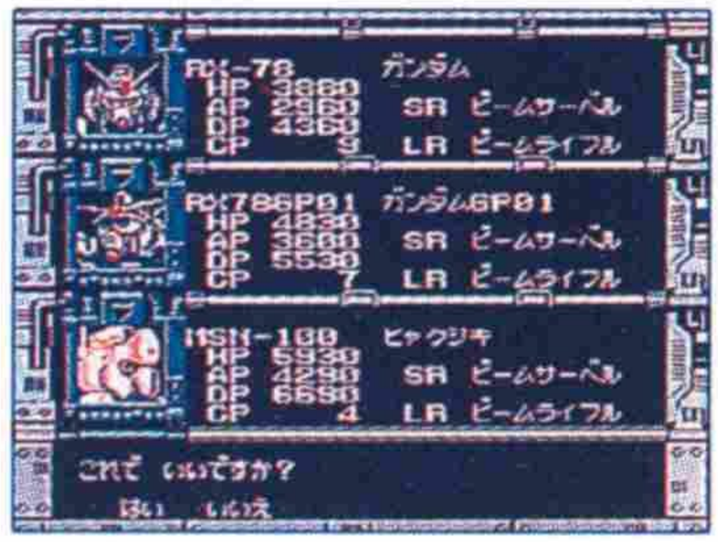

①"はじめからする"を選択したら、まず最初にMSを登録します。キャラクターカードの中から、好きなMS6機を順番に入力してください。全6機の入力を終了すると、"これでいいですか？"と聞いてきますので、よければ"はい"を、もう一度登録しなおす場合は"いいえ"を選択してください。MSを3体登録すると、"Aボタンを押してください"と表示されますので、Aボタンを押してから、残りの3体を登録してください。6機のMSを登録した後、最後の確認をします。そのとき、✚キーの⬆⬇で後に登録した3体のMSを確認することができます。

②"はい"で決定すると、シナリオモードが始まります。

※1～4のデータの選択中に、"おわる"を選択すると、シナリオモードが終了し、オープニング画面に戻ります。

★登録画面の見方

キャラクターカードを入力すると各MSのデータが表示されます。バランスのよいMSを選んで戦おう!!

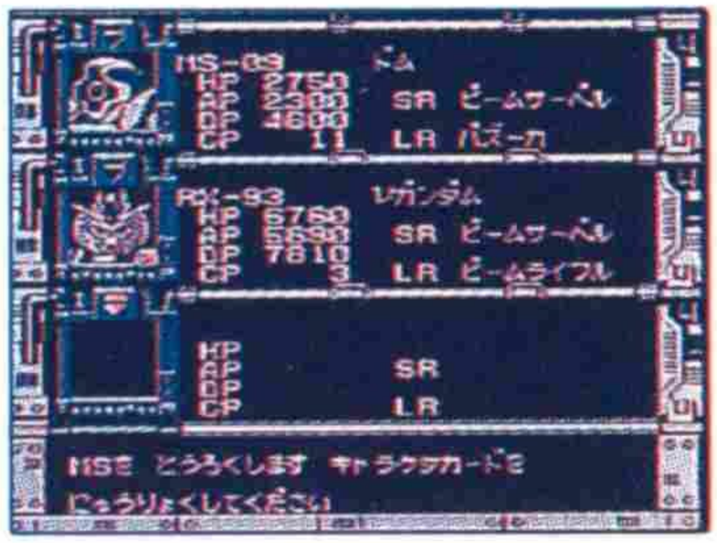

HP(ヒットポイント)：MSの耐久力をあらわす。
AP(アタックポイント)：MSの攻撃力をあらわす。
DP(ディフェンスポイント)：MSの防御力をあらわす。
CP(コマンドポイント)：コマンドカードを使うときの命令実行値。
SR(ショートレンジ)：近距離攻撃用の武器名を表示。
LR(ロングレンジ)：遠距離攻撃用の武器名を表示。

●戦い方

①登録MS6機の中から、出撃するMS3機を選んでください。3機を選び終わると、『しゅつげきMSリスト』が出ます。"いいですか"と聞いてくるので、良ければ"はい"を、もう一度選びなおす場合は"いいえ"を選択して、Aボタンを押してください。

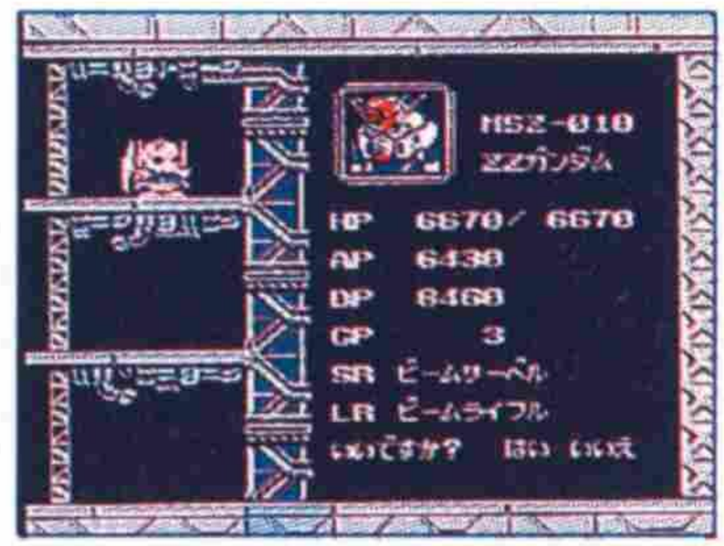

②3機の登録が終わると、コマンドカード入力画面へ進みます。

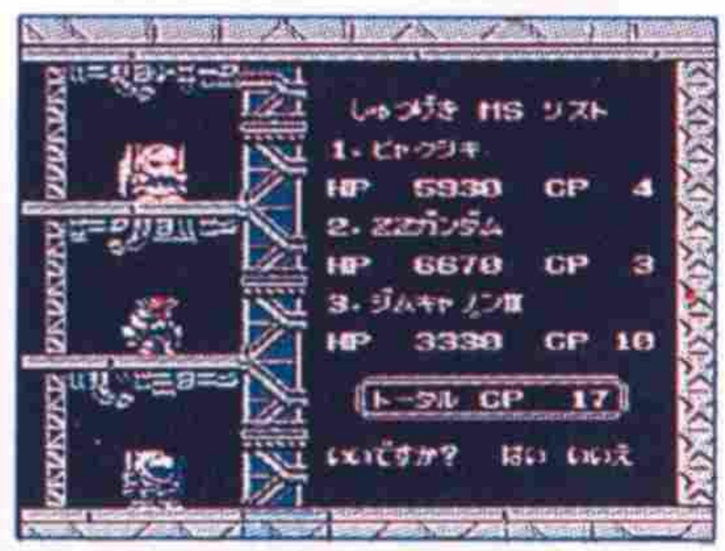

③コマンドカード入力画面に進んだら、コマンドカードを使って状況にあった戦い方を選び、入力します。入力すると戦いが始まります。

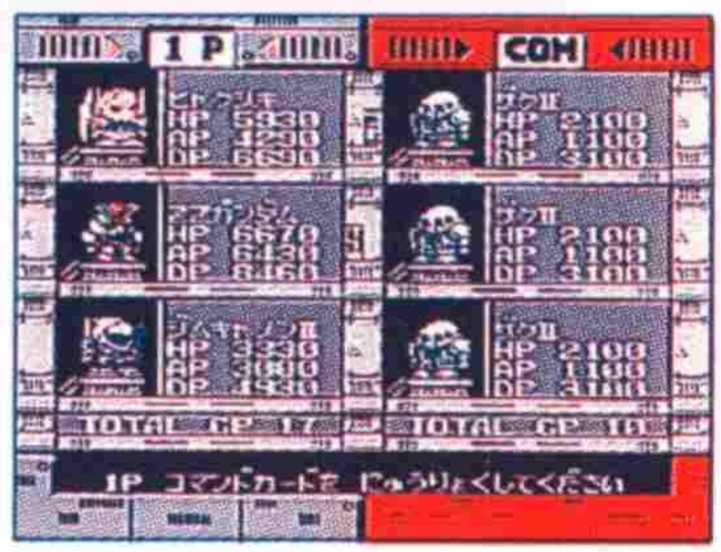

●CP(コマンドポイント)

コマンドカードで攻撃力の高いコマンドを実行するには、それにみあうだけのCP値を必要とします。基本的に、攻撃力の高いMSはCP値が低く、攻撃力の低いMSほどCP値が高く設定されています。
戦闘に参加しているMS全機のCP値をたしたものをトータルCPといいます。戦闘中は、その時のトータルCP値以内の攻撃を実行できます。戦闘で消費したCP値は、その戦い(ラウンド)が終了すると全て回復します。

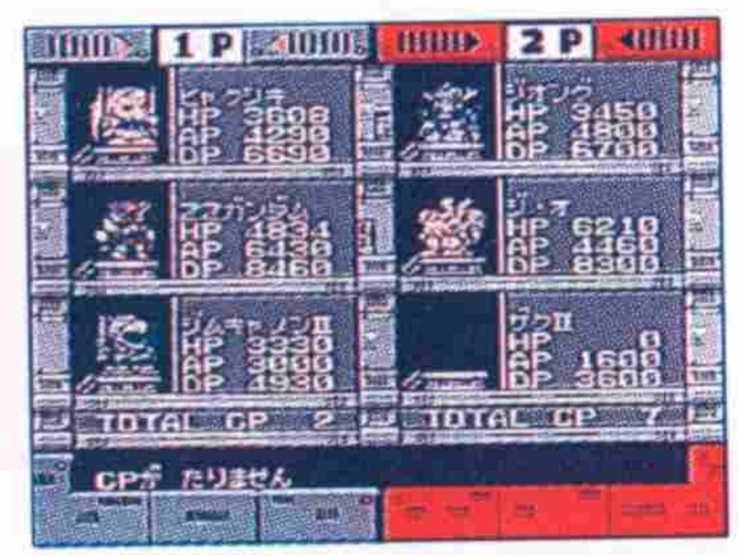

※もし、コマンドカードを入力して"CPがたりません"と出てしまったら、今持っているCP値がたりないことを意味していますので、もっとCP値が低いコマンドを入力しなおしてください。

"つづきをする"

①"つづきをする"を選択した場合は、1～4のバックアップデータの中から好きなデータを選んでください。

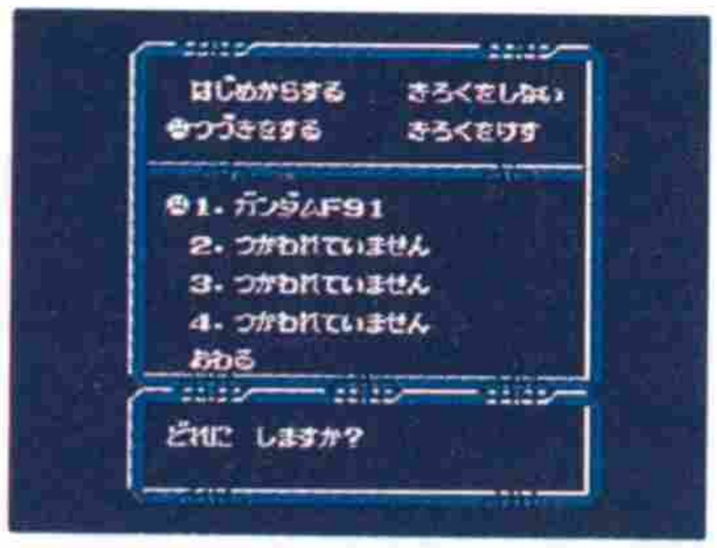

②"このデータをロードします、いいですか？"と聞いてくるので、よければ"はい"を選んでゲームに進んでください。"いいえ"を選ぶと、再度1～4の中から選択できます。"はい"を選ぶとき、前にセーブしたデータと重なるときは、"このデータが消えてしまいますがいいですか？" と聞いてきます。"はい"を選ぶと、前のデータは消え、これから始める新しいデータが、その番号に入ります。データを消したくないときは"いいえ"を選んで、別の番号を選択しなおしてください。

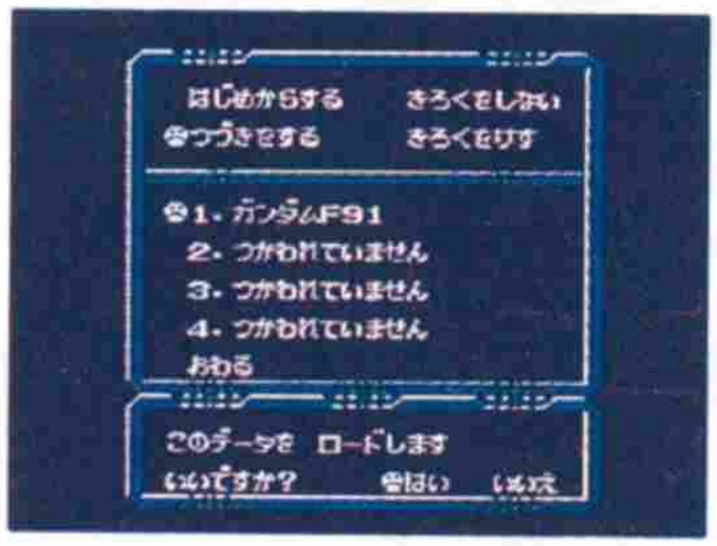

★同時に次の二つを設定できます。

"きろくしない"

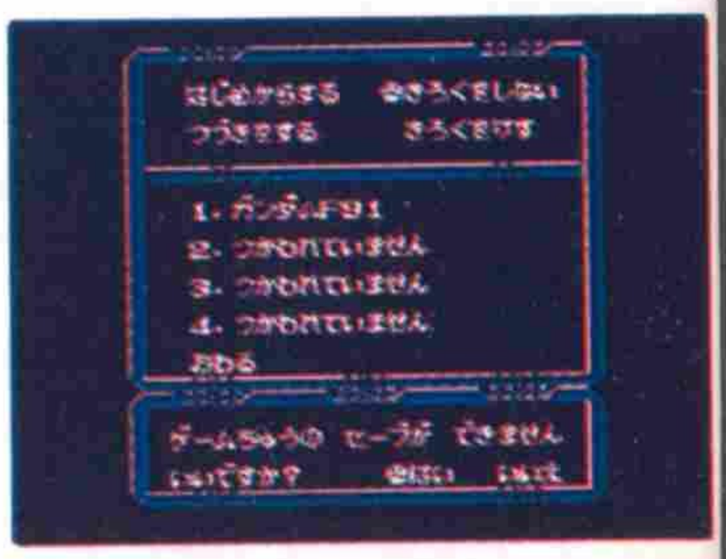

"きろくしない"を選択すると、"ゲーム中のセーブができませんいいですか？" と聞いてくるので、セーブしないときは "はい"を、セーブするときは"いいえ"にハロを移動させて、決定してください。

"きろくをけす"

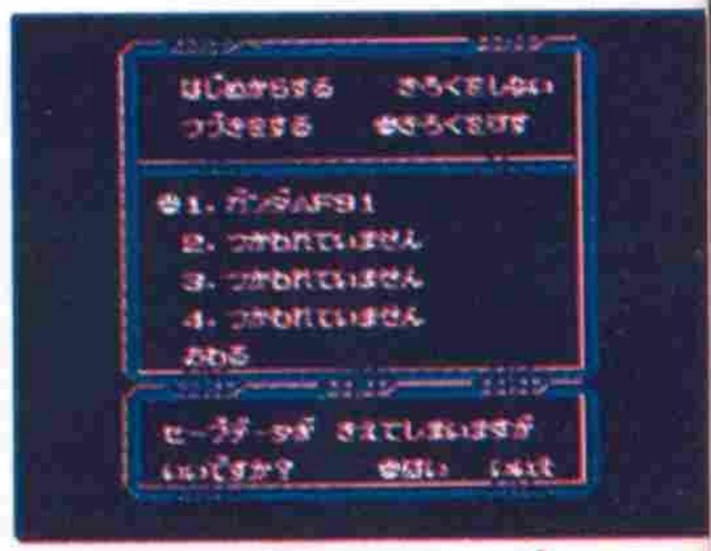

1～4に登録してある記録を消すときに使用します。"きろくをけす"を選択すると、"どれにしますか" と聞いてきます。次に、1～4のバックアップデータにハロを移動させて、消したい記録を選び消去します。

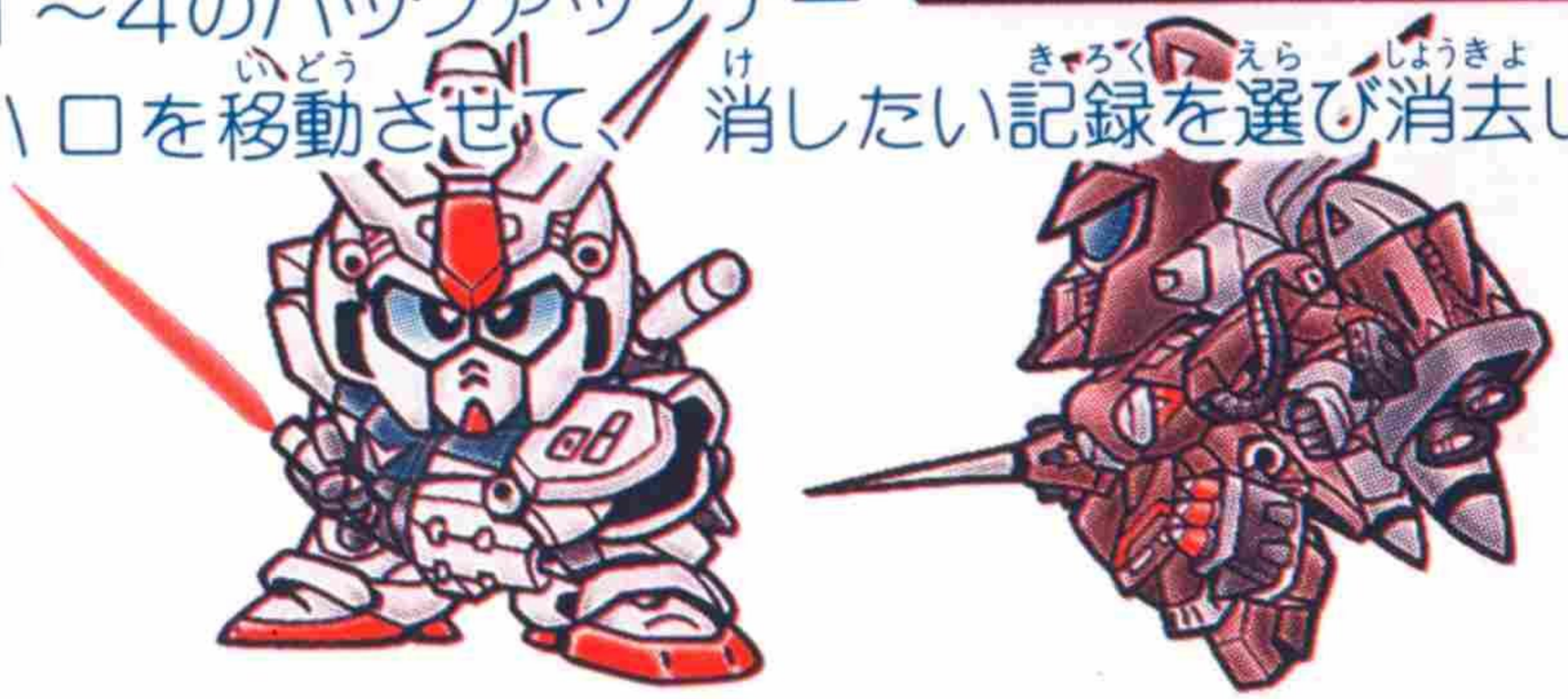

ゲームの終わり方

ゲームはファミコン本体についているリセットボタンや電源スイッチを押せば、いつでも終了できます。このとき、記録をセーブするに設定しておけば、今行っていたシナリオをセーブ出来ます。次に遊ぶときは、そのシナリオの最初から始まります。また、記録をセーブしないを設定した場合は、記録は残りません。

●セーブ

各シナリオ終了時には、必ず"セーブしますか？"と聞いてきますので、そのゲームの記録をセーブしておくなら、"はい"を、しないなら"いいえ"を選んでAボタンで決定してください。

●コンティニュー

戦闘の途中で、自分のMSが全滅してしまったら、"コンティニューしますか？"と聞いてきますので、"はい"または"いいえ"を選択してください。"はい"を選択すると、登録したMSが復活し、全滅したシナリオの最初から始められます。"いいえ"を選択すると、オープニング画面にもどります。

バトルモード

友達と戦略を競い合って、最高の司令官になろう！
バトルモードは２Ｐ専用の対戦モードです。お互いに、３機のＭＳを登録して、どちらかが全滅するまで戦います。

※登録方法はシナリオモードと同じです。
※バトルモードでは、自分の好きなバトルステージが選択できます。

●バトルステージの選択（全14ステージ）

①３機のＭＳを登録すると、〝バトルステージをえらんでください〟と表示されます。✚キーの左右でステージを選択し、Ａボタンで決定してください。ＴＶシリーズや映画の名場面にあわせてステージを選ぶと、臨場感あふれるバトルが再現されます。

②バトルモードの戦いで決着がつくと、ＷＩＮＮＥＲ！ＰＬＡＹＥＲ！〟と表示が出ます。その下に、〝バトルステージセレクト〟、〝ＭＳさいとうろく〟、〝おわり〟の３項目があらわれますので、好きな項目を選択して下さい。

●バトルモードで広がる、戦いのバリエーション！

２Ｐ対戦のバトルモードは君たちがつくるモードなのだ！いろいろな戦いのパターンをあみだそう!!

☆バトルモードのルール例には、こんな戦い方があるぞ！

ルール例１

好きなカードを６枚づつ選んで戦う。

ルール例２

所属軍ごとのＭＳを選んで戦う。
付属カードについている所属軍のマークにあわせて、地球連邦軍のＭＳだけ、ジオン軍のＭＳだけでパーティーを組んで戦う。

ルール例３

カードを裏にして、よく切ります。よく切ったカードを上から交互に引いてください。お互いが、引き終わったらＭＳを登録して、手持ちのＭＳで戦いを始めます。

このルール例以外にも、君たちだけのルールをさがしだしてくれ!!

バーコードラボ

さぁ、君がさがしてきたバーコードを解析してみよう!

①オープニング画面で"バーコードラボ"を選択します。

②ハロがでてきて、"バーコードインプット"と表示してきます。ここで、好きなバーコードを入力してください。

③ひとつのバーコードの解析が終わったら、Aボタンで次の解析にうつります。解除するときは、"バーコードインプット"の表示が出ているときに、Bボタンを押してください。オープニング画面に戻ります。

●入力したバーコードがキャラクターカードの場合

MSの種類と、HP、AP、DP、CP、SR、LRを表示し、さらにMSの説明を見ることができます。

●入力したバーコードがコマンドカードの場合。

コマンドの種類と効果、そして消費CPと実行までに必要とするターン数を表示します。さらに、コマンドカードでは、実際の戦闘シーンにおける効果を、迫力あるグラフィックで再現してくれます。

バーコードカードのつくり方

①商品についているバーコードを10㎜の巾に切り取ってください。

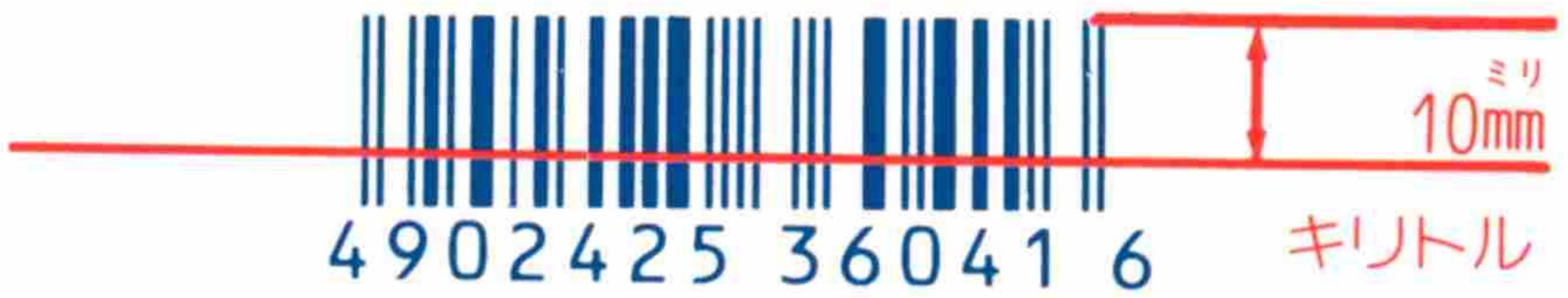

②カードの端から6㎜のところにセンターがくるようにして、カードに水平に貼ってください。

※バーコードの切り取り方が悪いと入力できない場合があります。

《注意点》

8ケタ、13ケタのバーコードで、白地に黒で印刷されたものはほとんど入力可能です。しかし、次のものは入力できないことがあります。キズ、汚れ、折り目、印刷の薄いもの、ツルツルした印刷のもの、黒以外で印刷されたもの。入力できないときは、一度コピーしたものを入力すると入力できる場合があります。また、小さすぎるバーコードは、拡大コピーをして入力してください。

●カードをつくるときは、付属のホワイトカードや堅い紙を使用してください。バーコードを貼るときは、両面テープでしっかりと貼ってください。ノリを使用する際は、ノリがしっかり乾いてから使用してください。万が一、ノリがはみだしていると、バーコードリーダーが詰まってしまい、故障の原因となります。

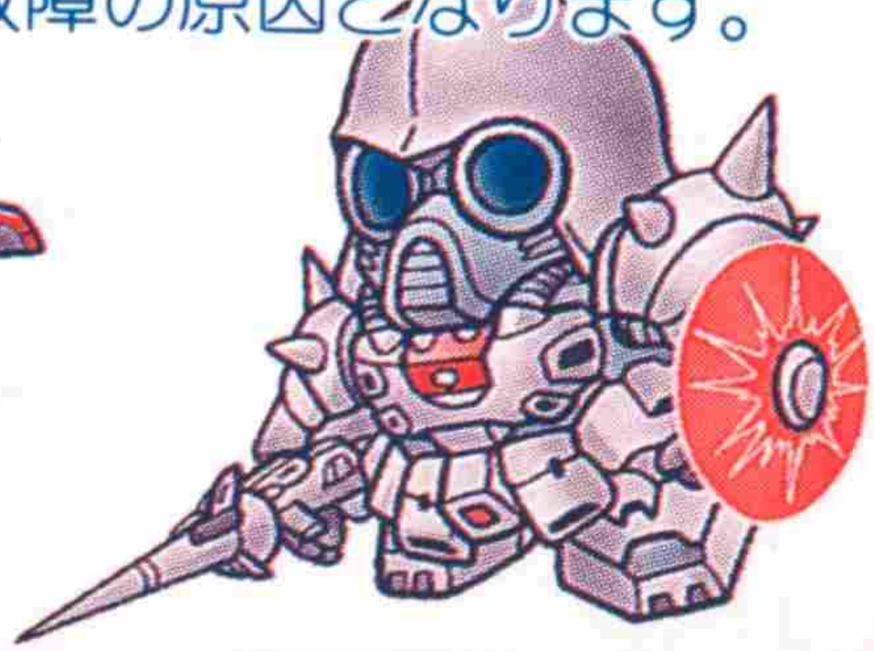

スペシャルテクニック

ガンダムGP01級：コマンドには成功率が高いものと低いものがあるんだ。いくら大きなコマンドでも、命中しなければなんの役にもならないのだ。これは敵の攻撃にも言えることだぞ！

Zガンダム級：ホワイトベースなどの、回復コマンドはとっても重要だ！ 戦いが進むにつれて、敵の攻撃が強力になったとき、弱ったままでは一撃で倒されてしまうぞ。もしものときのために、残りCPを確認しておき、やられるまえに回復だ！

ガンダムF91級：後半に進めば進むほど、戦いは厳しくなってゆく。そんな時、非常に役立つのが、"フルアーマーユニット"と"まもりをかためろ"だ！ 初めに"フルアーマーユニット。でDPを上げて、後は"まもりをかためろ" で防御に徹しよう。敵のCPが減った時がチャンス！ 一気に攻撃に転じよう。この方法なら、HPをあまり減らさずに、戦いを有利に進められるぞ!!

SDガンダム MSパラメーター表

MS名	HP	AP	DP	CP	有利な地形
ガンダム	3880	2960	4360	9	宇・地・海
アレックス	3900	2650	4400	8	宇・地
ガンダムGP01	4830	3600	5530	7	宇・地
ガンダムGP02	4900	3900	6300	6	宇・地
ガンダムGP03	5700	3600	5700	4	宇・地
ジムカスタム	3750	2630	3900	9	宇・地
ジムキャノンⅡ	3330	3000	4930	10	宇・地
Zガンダム	6390	4420	5190	3	宇・地
リック・ディアス	4300	3530	6500	8	宇・地
シャアゲルググ	3600	2750	4150	8	宇・地
ZZガンダム	6670	6430	8460	3	宇・地
νガンダム	6760	5690	7810	3	宇・地
リ・ガズィ	6350	4100	6400	3	宇・地
ガンダムF91	7460	6260	8260	3	宇・地
ザクⅠ	2300	1500	3300	12	宇・地
ザクⅡ	2600	1600	3600	12	宇・地
ドム	2750	2300	4600	11	宇・地
ゲルググ	3230	2430	4130	9	宇・地
ジオング	5400	4800	6700	5	宇

MS名	HP	AP	DP	CP	有利な地形
ケンプファー	3500	2500	4200	8	宇・地
グフ	2730	1730	3800	11	地
ズゴック	2800	1830	4730	11	地・海
ガーベラ・テトラ	5000	3400	5750	5	宇
ドラッツェ	3250	1900	3650	9	宇
ハイザック	3430	2800	5630	10	宇・地
メッサーラ	5830	4990	5270	4	宇
ギャプラン	5150	4000	5000	5	宇
パラス・アテネ	5350	5160	6830	5	宇・地
キュベレイ	6230	5000	7300	3	宇・地
クイン・マンサ	7200	6500	8500	3	宇
カプール	3100	2000	7950	9	地・海
ハンブラビ	4200	3250	4800	7	宇
ドライセン	4790	4690	7890	7	宇・地
バルガ・バルス	7000	6000	8150	3	宇・地
ヤクト・ドーガ	6450	5270	7430	3	宇・地
サザビー	6600	5760	7700	3	宇・地
ギラ・ドーガ	5250	4500	7200	5	宇・地
ベルガ・ギロス	6890	5800	8080	3	宇・地
ビギナ・ギナ	7160	5960	7840	3	宇・地
デナン・ゾン	5940	5430	6960	4	宇・地
ガンダムMk-Ⅱ（エウーゴカラー）	4700	3500	5550	8	宇・地

MS名	HP	AP	DP	CP	有利な地形
ガンダムMk-Ⅱ（ティターンズカラー）	4500	3350	5400	6	宇・地
DTデナン・ゾン	6050	5500	7000	3	宇・地
百式	5930	4290	6690	4	宇・地
ベルガ・ダラス	6900	5820	8030	3	宇・地
RX-99	7500	6300	8250	3	宇・地
RXF91	7300	6100	8100	3	宇・地
シャアザク	2900	2160	3730	11	宇・地
シャアズゴック	3150	2450	4750	9	地・海
エルメス	3700	3860	5800	9	宇
ギャン	3090	2290	3970	10	宇・地
アッシマー	4000	3150	6100	7	地
ガルバルディβ	4100	3140	4560	8	宇・地
マラサイ	4400	3100	5900	7	宇・地
ジ・オ	6210	4460	8300	3	宇・地
ガザC	4450	2700	5200	7	宇
ハンマ・ハンマ	5100	4530	6260	5	宇・地
ガルスJ	4600	3450	6000	6	宇・地
デナン・ゲー	6100	5550	6950	3	宇・地
バウ	5590	4170	6580	4	宇・地
ザクⅢ	5720	3820	7720	4	宇・地
ドーベン・ウルフ	5300	5260	7440	5	宇・地
量産型キュベレイ	5950	4700	7100	3	宇・地

SDガンダム コマンドカード表

コマンド名	効果	ターン	CP
みんなつっこめ	全員1対1の接近攻撃をします	0	0
たのむいってくれ	HPの1番低いMSは防御、他のMSは1対1で接近攻撃します	0	0
オレがいく	HPの1番高いMSは1対1で接近攻撃、他のMSは防御します	0	0
みんなうて	全員1対1の遠距離攻撃をします	0	0
たのむうってくれ	HPの1番低いMSは防御、他のMSは1対1で遠距離攻撃します	0	0
オレがうつ	HPの1番高いMSは1対1で遠距離攻撃、他のMSは防御します	0	0
エースをきれ	1番HPの高いMS1機に対し、全員で直接攻撃します	0	0
ザコをけちらせ	1番HPの低いMS1機に対し全員で遠距離攻撃をします	0	0
エースをねらえ	1番HPの高いMS1機に対し全員で遠距離攻撃をします	0	0
ザコをねらえ	1番HPの低いMS1機に対し全員で遠距離攻撃をします	0	0
まっこうしょうぶ	敵全員に対し全員で遠距離攻撃をします	0	0
みんなとっしん	敵全員に対し全員で直接攻撃をします。	0	0
さきにやっちまえ	先制で敵全員に対し全員で遠距離攻撃をします	0	1

コマンド名	効果	ターン	CP
せんてひっしょう	先制で敵全員に対し全員で直接攻撃をします	0	1
まもりをかためろ	全員防御体制にはいります	0	0
ラビアンローズ	ラビアンローズが出てきて全員のHPを70%回復します	0	10
ホワイトベース	ホワイトベースが出てきて全員のHPを50%回復します	0	7
ミデア	ミデアが出てきて全員のHPを30%回復します	0	5
ガンペリー	ガンペリーが出てきて破壊されたMSを1機補充します	0	8
メガバズーカランチャー	全員がメガバズーカランチャーを撃って敵全員に大ダメージを与えます	0	6
コアブースター	コアブースターの援護射撃で敵全員に中ダメージを与えます	0	3
セントウエイセイ	戦闘衛星の援護射撃で敵全員に小ダメージを与えます	0	3
ガウばくげき	ガウの爆撃により敵全員に中ダメージを与えます	1	5
マッドアングラー	マッドアングラーの援護射撃で敵全員に中ダメージを与えます	1	5
えんごミサイル	ホワイトベースの援護ミサイルで敵全員に小ダメージを与える	0	5
かくミサイル	核ミサイルを発射して敵全員に特大のダメージを与えます	3	15

コマンド名	効果	ターン	CP
ダンマクをはれ	ホワイトベースの艦砲射撃で敵全員に小ダメージを与えます	0	4
かんたいえんご	連邦艦隊の艦砲射撃で敵全員に中ダメージを与えます	1	8
ドロス	ドロスの援護射撃で敵全員に大ダメージを与えます	2	10
ジーク・ジオン	ガウが敵に突っ込み全員に大ダメージを与えます	1	5
だいじょうぶ	コアファイターが敵1機に突っ込み中ダメージを与えます	0	3
ジェットストリーム	敵1機に対しジェットストリームアタックをします	0	7
トッコウ	敵全員にぶつかり大ダメージを与える捨て身の戦法です	0	3
コロニーレーザー	コロニーレーザーを撃ち敵全員に特大のダメージを与えます	4	15
ソーラーシステム	ソーラーシステムを使い敵全員に特大のダメージを与えます	1	13
コロニーおとし	コロニーを落として敵全員に特大ダメージを与えます	4	15
いんせきおとし	隕石を落として敵全員に特大ダメージを与えます	1	13
ビグザム1	メガ粒子砲を撃ち敵全員に中ダメージを与えます	1	6
ビグザム2	拡散メガ粒子砲を撃ち敵全員に中ダメージを与えます	0	4
ヴァル・ヴァロ1	メガ粒子砲を撃ち敵全員に中ダメージを与えます	1	7

コマンド名	効果	ターン	CP
ヴァル・ヴァロ2	プラズマ・リーダーを撃ち敵全員に中ダメージを与えます	0	5
ノイエ・ジール1	メガ粒子砲を撃ち敵全員に大ダメージを与えます	1	8
ノイエ・ジール2	拡散メガ粒子砲で敵全員に小ダメージを与えます	0	4
デンドロビウム1	メガ粒子砲を撃ち敵全員に大ダメージを与えます	1	8
デンドロビウム2	爆導索を放ち敵全員に中ダメージを与えます	1	6
α・アジール1	メガ粒子砲を撃ち敵全員に大ダメージを与えます	2	8
α・アジール2	ファンネルで攻撃、敵全員に中ダメージを与えます	1	8
ラフレシア1	拡散メガ粒子砲で敵全員に中ダメージを与えます	1	8
ラフレシア2	メガ粒子砲を撃ち敵全員に大ダメージを与えます	1	10
サイコガンダム1	指からメガ粒子砲を撃ち敵全員に小ダメージを与えます	0	4
サイコガンダム2	メガ粒子砲を撃ち敵全員に大ダメージを与えます	1	7
サイコガンダムMk-Ⅱ1	メガ粒子砲を撃ち敵全員に大ダメージを与えます	1	8
サイコガンダムMk-Ⅱ2	手を伸ばし指からメガ粒子砲を撃ち敵全員に中ダメージを与えます	1	6
めくらまし	敵の目をくらまして、命中率を下げます	0	3

コマンド名	効果	ターン	CP
マグネットコーティング	全員のSPを上げます。	0	2
プロペラントタンク	全員のHPの最大値を上げます	0	6
フルアーマーユニット	全員のDPを上げます	0	4
サイコフレーム	全員のAPを上げます	0	4
トリモチ	敵全員のSPを下げます	0	3

※赤く色がついている項目は、商品に付属しているカードです。その他のカードは自分で捜してみよう！

※付属カードの中には、バーコードがついていないカードがあります。このカードには、自分で捜してきたバーコードを貼ってお使いください。バーコードを貼るときの注意は、"バーコードの作り方"を見てください。

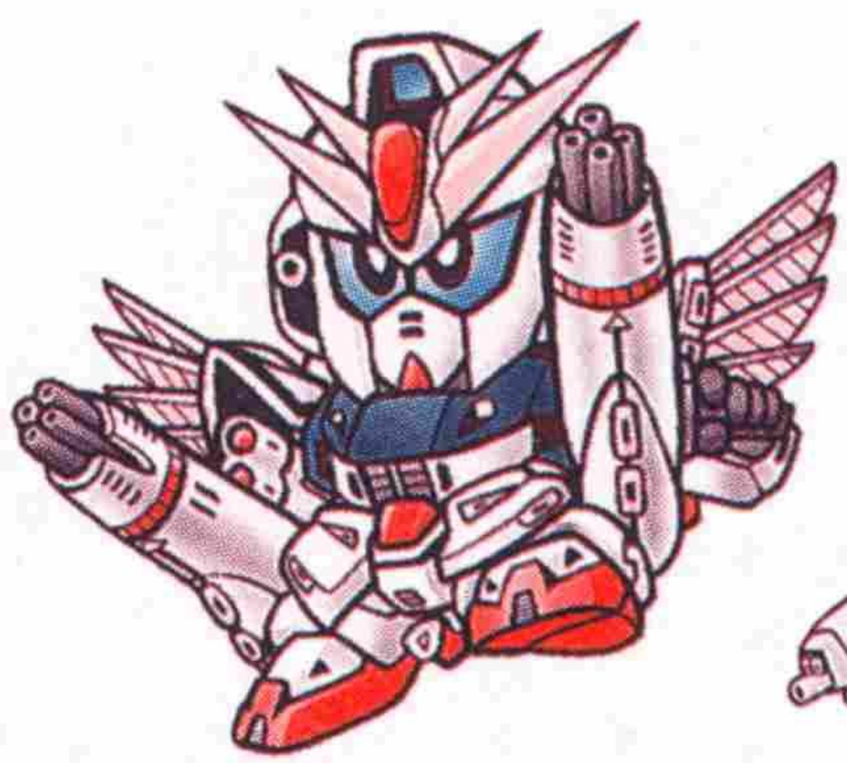

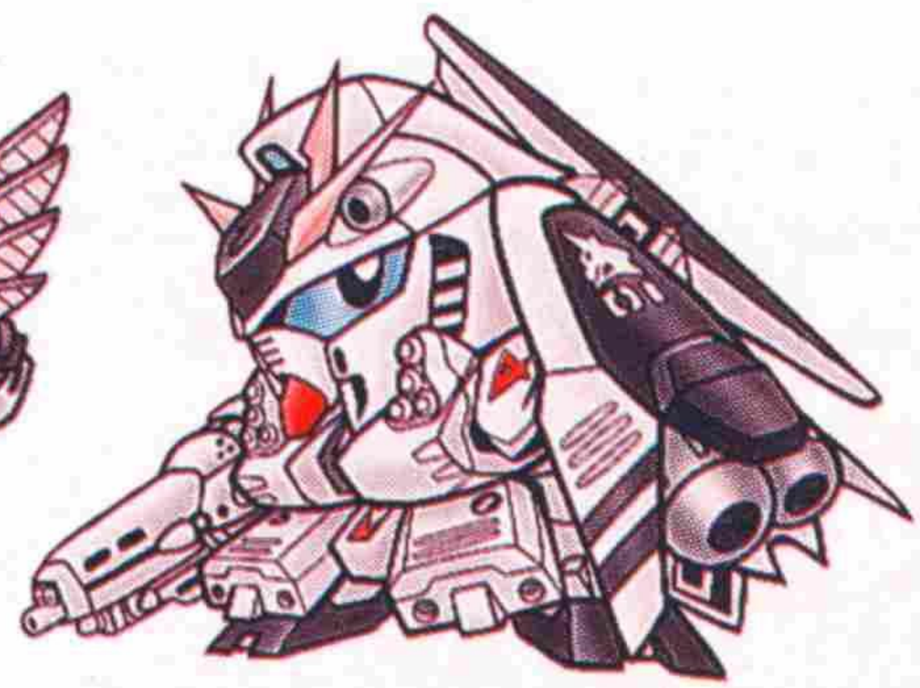

バンダイファミコンクラブ

ゲームについてのご質問は、**03-5828-3333**

[受付時間/月～金曜日(除く祝日)10～16時]にお問い合わせください。

●電話番号はよく確かめて、おまちがえのないようにしてください。
●受付時間外の電話はおさけ下さい。
●東京23区以外の方は、市外局番(03)をお忘れのないようにしてください。

おことわり

商品の企画、生産には万全の注意をはらっておりますが、ゲーム内容が非常に複雑なために、プログラム上、予期できない不都合が発見される場合が考えられます。万一、誤動作等を起こすような場合がございましたら、弊社まで御一報ください。

お父さま、お母さま方へ(必ずお読みください)

このたびは、バンダイ製品をお買い上げいただき、まことにありがとうございます。品質管理には万全を期しておりますが、万一お気付きの点がございましたら、お客様相談センターまでお問い合わせください。また、お問い合わせの際は、住所・氏名(保護者)・電話番号と、お子様のお名前・お年も必ずお知らせください。

バンダイお客様相談センター

(関東)東京都台東区駒形2-5-5 〒111-81 ☎03-3847-6666
(関西)大阪市北区豊崎4-12-3 〒531 ☎ 06-375-5050
(中部)名古屋市昭和区御器所3-2-5 〒466 ☎052-872-0371

●電話受付時間　月～金曜日(除く祝日)10～16時
●電話番号はよく確かめて、おまちがえのないようにしてください。

ファミリーコンピュータ・ファミコン任天堂の商標です。

製造元 株式会社ビーアイ
発売元 株式会社バンダイ
玩具第3事業部
東京都台東区駒形2-5-4 〒111-81

FOR SALE and USE IN JAPAN ONLY
本品の輸出、使用営業及び賃貸を禁じます。